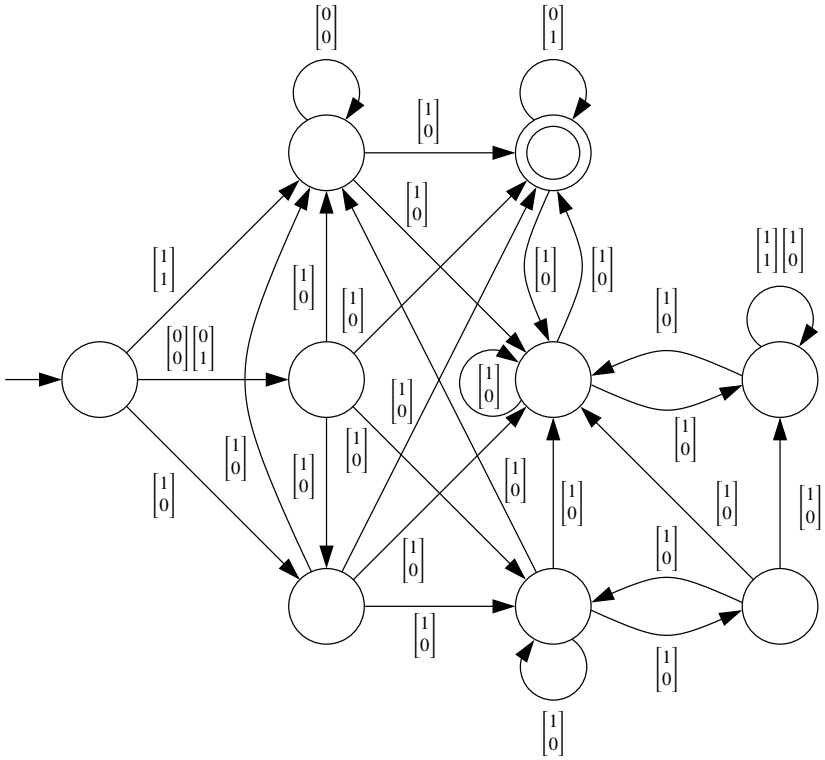
$\begin{bmatrix}0\\0\end{bmatrix}$
$\begin{bmatrix}0\\1\end{bmatrix}$
$\begin{bmatrix}1\\0\end{bmatrix}$
$\begin{bmatrix}1\\1\end{bmatrix}$
$\begin{bmatrix}0\\0\end{bmatrix}\begin{bmatrix}0\\1\end{bmatrix}$
$\begin{bmatrix}1\\1\end{bmatrix}\begin{bmatrix}1\\0\end{bmatrix}$